ЗАП-30-01.000СБ

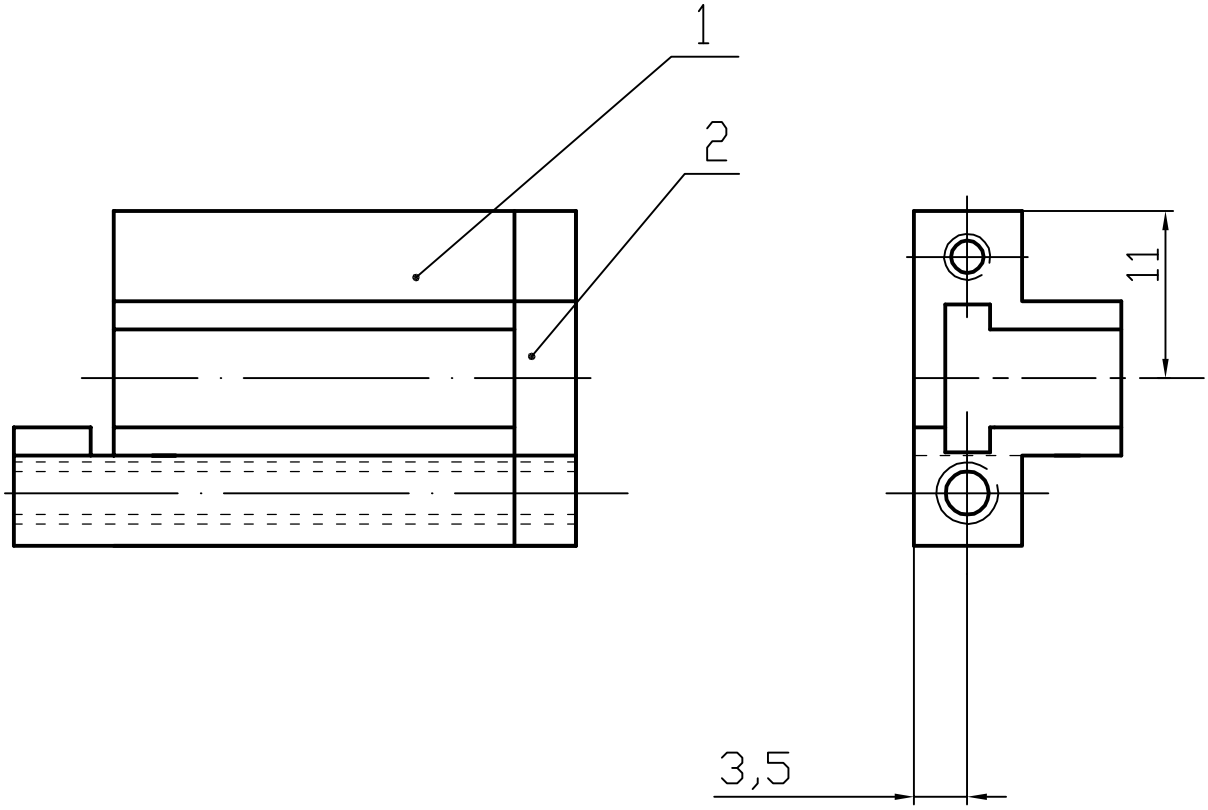

					ЗАП-30-01.000СБ	изм.	
Изм.	Лист	N докум.	Подп.	Дата	Кассета	Лит.	Масса	Масштаб
Разраб.								1:1
Пров.						Лист	Листов 1
						К сборочному ЗАП-30-00.000
Утв.						

Первое применение

Справочный N

Подп. и дата

Инв. N дубл.

Взам. инв. N

Подп. и дата

Инв. N подл.